MCV SERIES

機械本体主要仕様

☆(1996)

〔 〕特別仕様

項目		MCV 460	MCV 560	MCV 660	MCV 860	MCV 1060	MCV 1260
X軸移動量(テーブル左右) ※1	mm	810〔920〕	1,050	1,270〔1,520〕	2,040	2,140	2,140
Y軸移動量(テーブル前後)	mm	460	560	660	860	1,060	1,260
Z軸移動量(主軸頭上下)	mm	530	560	650	720	800	900
テーブル上面から主軸端面	mm	200～730	200～760	200～850	200～920	250～1,050	250～1,150
コラム前面から主軸中心線迄	mm	520	585	685	860	1,100	1,335
床面からテーブル上面迄	mm	900	920	920	1,000	1,130	1,200
テーブル作業面の大きさ	mm	1,200×450	1,300×570	1,700×650	2,300×850	2,500×1,060	2,500×1,260
テーブルの最大積載質量	kg	800	1,500	2,000	3,000	5,000	8,000
テーブル上面の形状	T溝巾(H8)X本数Xピッチmm	18×5×80	18×5×110	22×5×125	22×5×140	22×7×140	22×9×140
主軸回転速度域	min^{-1}	25～4,500	25～4,500	25～4,500	25～4,500	25～4,500	25～4,500
主軸変速レンジ数	段	2	2	2	2	2	2
主軸テーパ穴	7/24テーパ	NO.50	NO.50	NO.50	NO.50	NO.50	NO.50
主軸軸受内径寸法	mm	φ90	φ100	φ100	φ100	φ100	φ100
主軸用電動機	AC, kW	11/7.5	15/11	18.5/15	18.5/15	18.5/15	18.5/15
主軸トルク(30分定格)	N・m	599.99	709.07	874.52	874.52	874.52	874.52
早送り速度	XXYXZ m／min	20×20×16	20×20×16	20×20×16	16×16×12	12×12×10	12×12×10
切削送り速度	mm／min	1～10,000	1～10,000	1～10,000	1～10,000	1～10,000	1～10,000
送り軸用電動機	XXYXZ AC, kW	2×2×3.5	3.5×3.5×4.5	3.5×3.5×4.5	4.5×4.5×4.5	4.5×4.5×4.5	7.0×9.0×7.0
送りスラストカ(Z軸)	N	15,900	26,320	26,320	21,060	21,060	27,700
案内面方式	方式	角型ガイド	角型ガイド	角型ガイド	角型ハイブリッド	角型ハイブリッド	角型ハイブリッド
プルスタット形式	形式	OKK専用90°	OKK専用90°	OKK専用90°	OKK専用90°	OKK専用90°	OKK専用90°
ツールシャンク形式	形式	BT50	BT50	BT50	BT50	BT50	BT50
標準工具収納本数 ※2	本数	24 [40]	24 [30,40,60]	24 [30,40,60]	30 [40,60]	40 [60]	40 [60]
工具最大質量	kg	20	20	20	20	20	20
工具最大径	mm	φ110	φ110	φ110	φ102	φ110	φ110
工具最大長さ(ゲージラインより)	mm	350	350	350	350	350	350
工具選択形式	形式	メモリランダム	メモリランダム	メモリランダム	メモリランダム	メモリランダム	メモリランダム
工具交換時間(ツール・ツー・ツール)	sec	2.0	2.5	2.5	2.5	2.5	2.5
工具交換時間(カット・ツー・カット)	sec	6.5	7.5	8.5	9.0	11.0	12.0
切削油剤用電動機	W	400	400	400	400	400	400
潤滑用電動機(主軸)	W	400	400	400	400	400	400
潤滑用電動機(摺動面)	W	17	17	17	17	17	17
空気圧源圧力	MPa	0.4～0.6	0.4～0.6	0.4～0.6	0.4～0.6	0.4～0.6	0.4～0.6
空気圧源容量(大気圧)	L／min(ANR)	160	160	160	400	400	400
切削油剤タンク容量	L	250	250	250	450	450	600
潤滑油(主軸用)タンク容量	L	65	65	65	65	65	65
潤滑油(摺動面用)タンク容量	L	6.0	6.0	6.0	6.0	6.0	6.0
電源Neomatic ※3	kVA	31.0	40.0	43.0	43.0	43.0	55.0
FANUC	kVA	26.0	35.0	43.0	41.0	41.0	43.0
所要床面の大きさ	mm	3,150×3,270	3,600×3,410	4,340×3,585	5,590×4,430	5,880×4,900	5,880×5,635
機械の高さ	mm	2,880	3,170	3,360	3,600	3,990	4,835
機械質量(数値制御装置を含む)	kg	6,200	10,000	12,000	17,000	23,000	27,000

※1 [ ]内は、X軸ストロークUP時
※2 [ ]内は、MGオプション時の本数
※3 AC200/220±10% 50/60Hz±1

MCV SERIES

Dimensions

機械本体主要寸法図

機械搬入高さ 2980mm
幅 2620mm

●高さはコロ引き台150mm 含む
●幅は隙間100mm 含む

MCV 660

■機械本体外観図

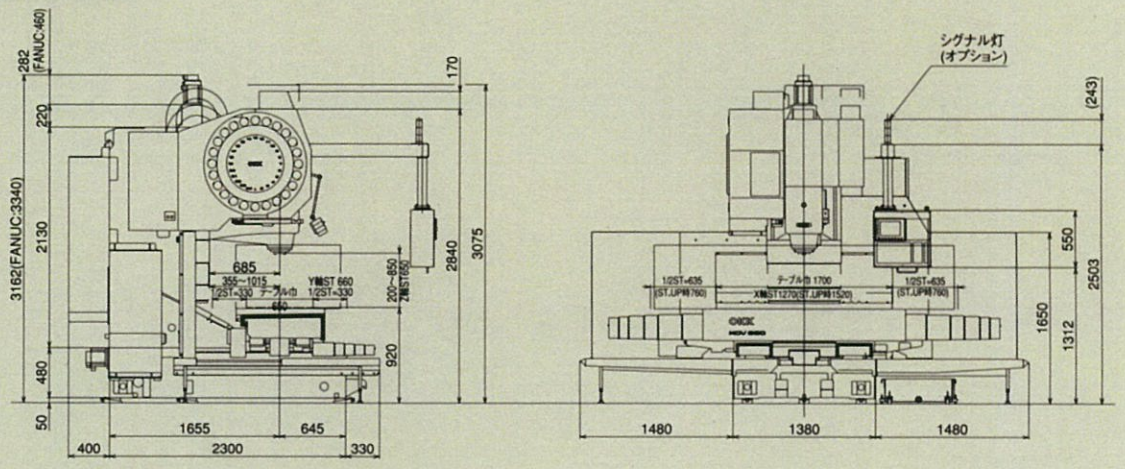

■フロアスペース図

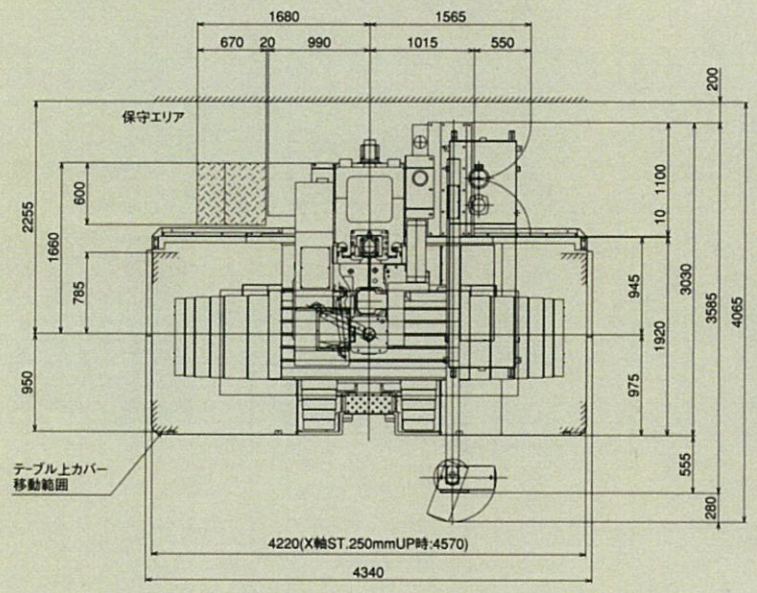

■主軸関係寸法図

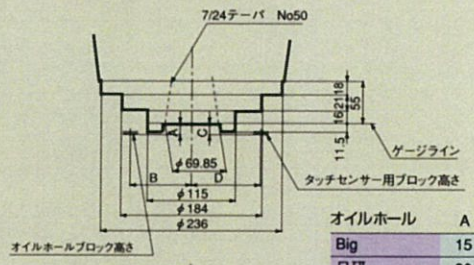

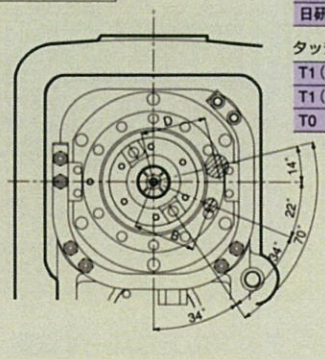

オイルホール	A	B
Big	15	80
日研	30	82

タッチセンサー	C	D
T1 (Big)	13	90
T1 (レニショー)	12	90
T0	15	85

■テーブル・テーブル上カバー寸法図

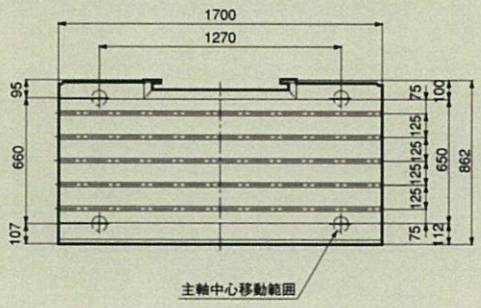

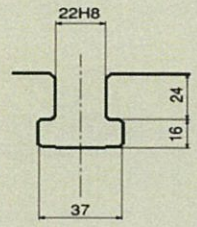

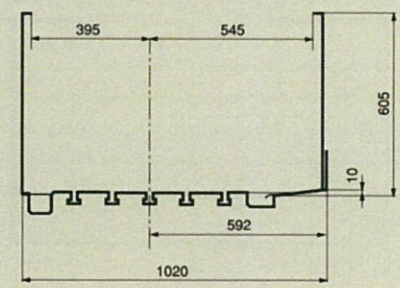

頼と実績