1. 機械本体仕様

GS－BM3・BM3L

テーブル作業面積（長さ×幅）		(mm)	500X150
テーブルの最大移動量（手動：左右×前後）		(mm)	580X200
テーブル上面から砥石軸心までの距離		(mm)	465
砥石寸法（直径×幅×穴径）		(mm)	180X6~22X31.75
砥石軸の回転数　50HZ/60HZ		(rpm)	3000/3600
マグネットチャックの寸法　平型 （長さ×幅×高さ）　可傾		(mm) (mm)	*450X150X70 *380X110X125
テーブル左右送り	ハンドル１回転	(mm)	90
テーブル前後送り	ハンドル１回転 ハンドル１目盛り 微動送り１回転 微動送り１目盛り	(mm) (mm) (mm) (mm)	5 0.05 *0.25 *0.005
砥石軸上下送り	ハンドル１回転 ハンドル１目盛り 微動送り１回転 微動送り１目盛り 早送り速度(50/60Hz)	(mm) (mm) (mm) (mm) (m/min)	5 0.05 0.2 0.002 220/260
使用モータ	砥石軸用 上下送り軸用 給油ポンプ用	(Kw) (W) (W)	1.5 90 3
所要電力		(KVA)	1.5
本体の大きさ		(mm)	1650X1330X1850
所要床面積		(mm)	2230X1530
本体質量		(kg)	1050

＊はオプション仕様

２．　付属品および特別付属品

２－１　標準付属品

	名　　称	数　量
1	砥石　(WA46J)　φ180×9.5×φ31.75　(単位:mm)	1個
2	砥石フランジ　内径φ31.75　(単位:mm)	1式
3	標準工具	1式
4	ダイヤモンドドレッサ（１／２ｃｔ）	1個
5	ダイヤモンドホルダ	1式
6	ジャッキベース	4個
7	砥石軸油　（オプション）	3ℓ
8	取扱説明書	1部

２－２　特別付属品（表１）

	名　　称
1	可傾式マグネットチャック（３８０×１１０×１２５）
2	平型式マグネットチャック（４５０×１５０×７０）
3	縦型隙見台（蛍光灯付）
4	横型隙見台（蛍光灯付）
5	クランプ　大（８５mm）　小（６３mm）
6	直角ブロック　大（８０×６０×３５mm）　小（６０×５０×３５mm）
7	平行ブロック　大（１５０×３０×１５mm）　小（８０×１５×１０mm）
8	平行定規
9	鋼性精密定盤（φ２００×４０cm）
１０	冷却用定盤（３００×２３０×１００mm）
１１	ストレートエッジ　大（３００×７×３１mm）
１２	ストレートエッジ　中（１４０×５×２５mm）
１３	ストレートエッジ　小（７５×５×２０mm）
１４	精密スコヤ　大（１０１×７１mm）　小（５２×４２mm）
１５	薬研台
１６	サインバー（１００mm）

4. 機械の寸法

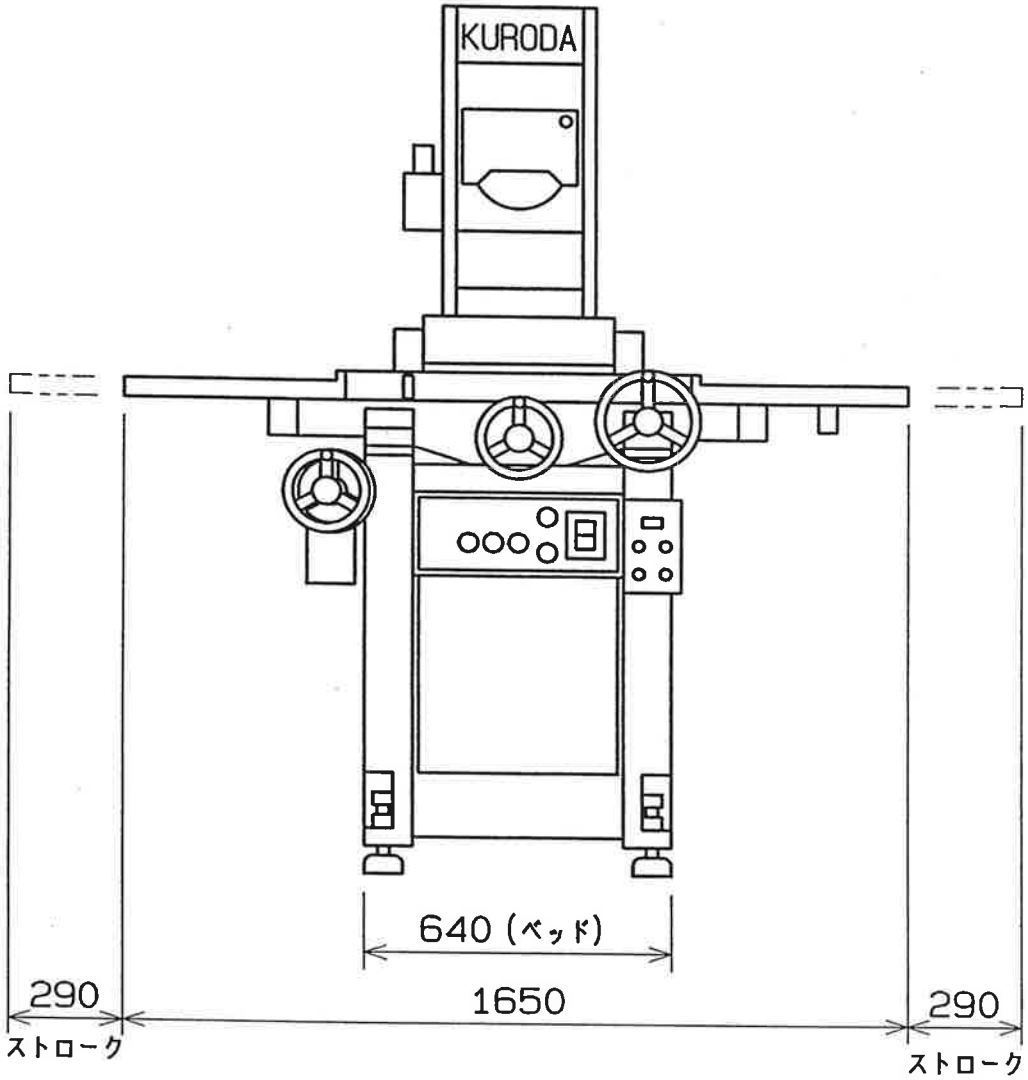

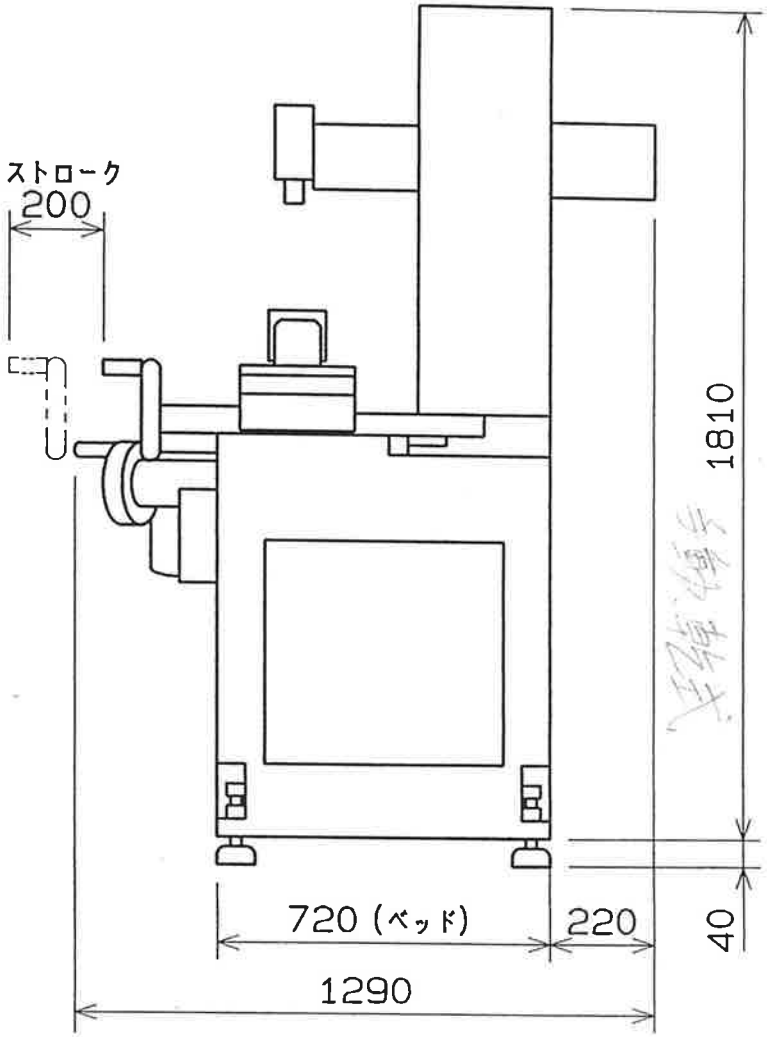

・この寸法は概略寸法です。

・単位：mm

L機は対称になります。