注記

1. フロアスペース2475X6010は作業及び保守管理に必要なスペースは含まれていません。
2. 作業台は必要に応じて御社にて御手配願います。
3. 図中＊印部は潤油タンク，フィルター付レギュレータ等日常保守，点検作業が必要です。

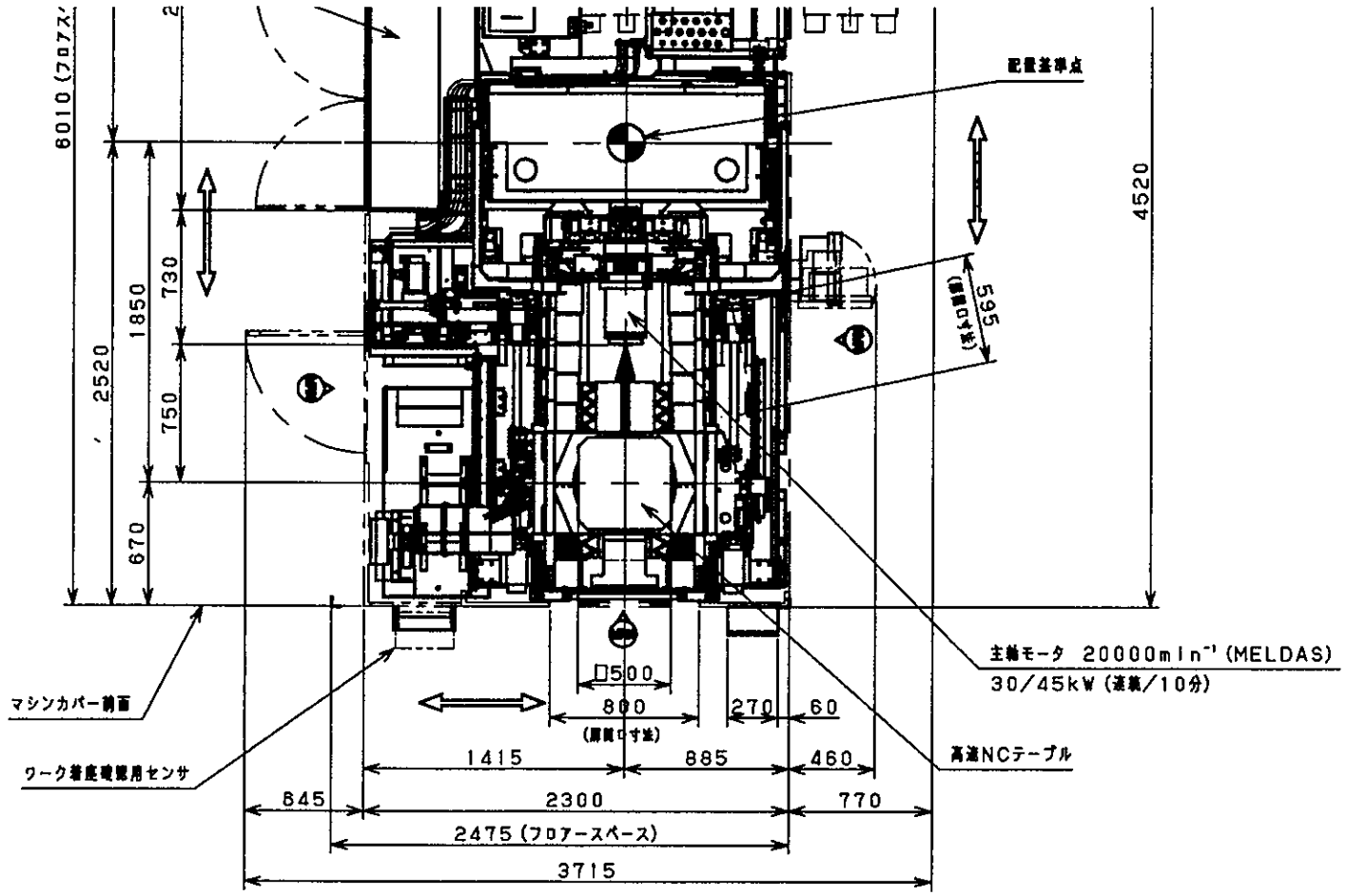

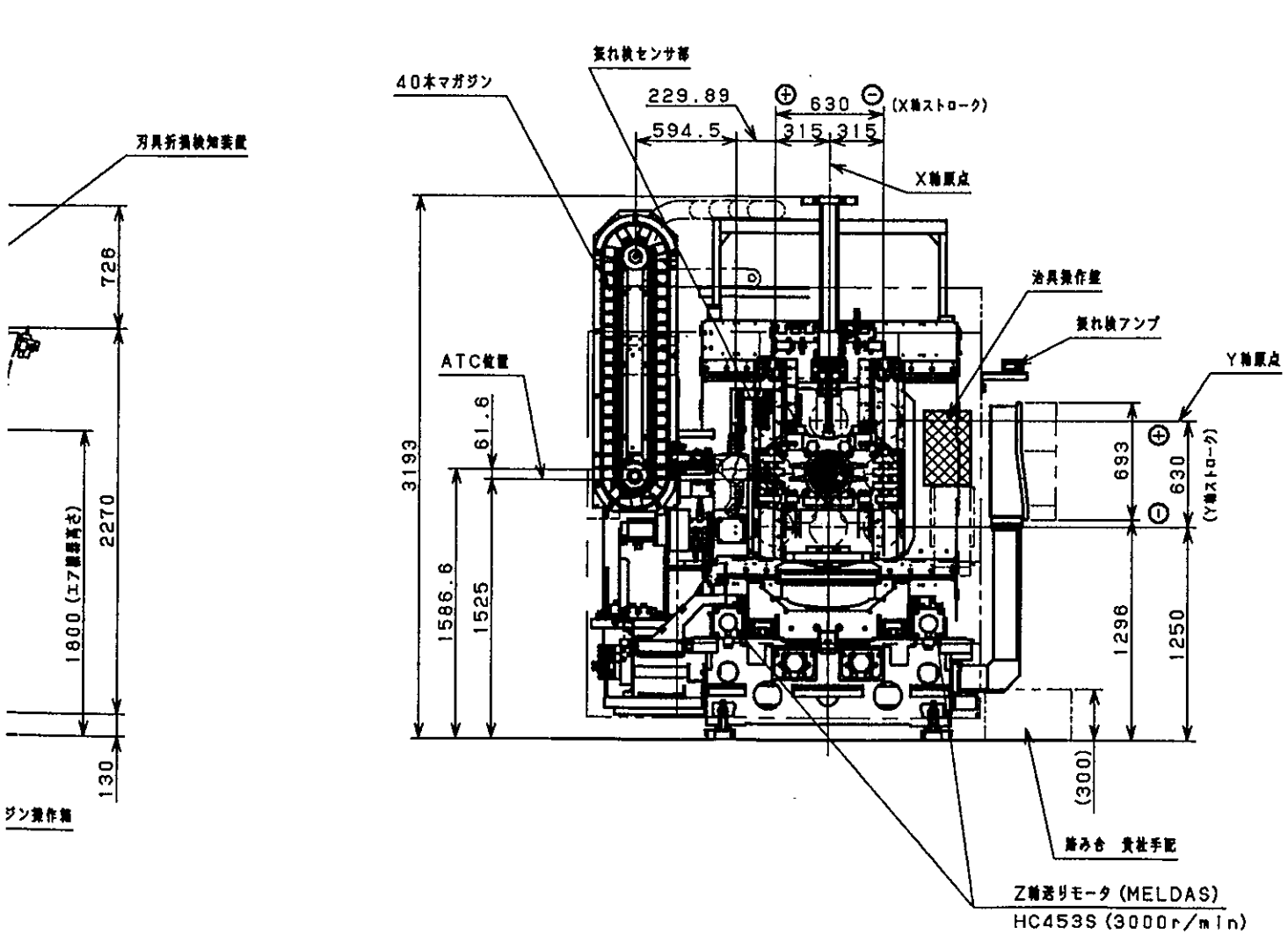

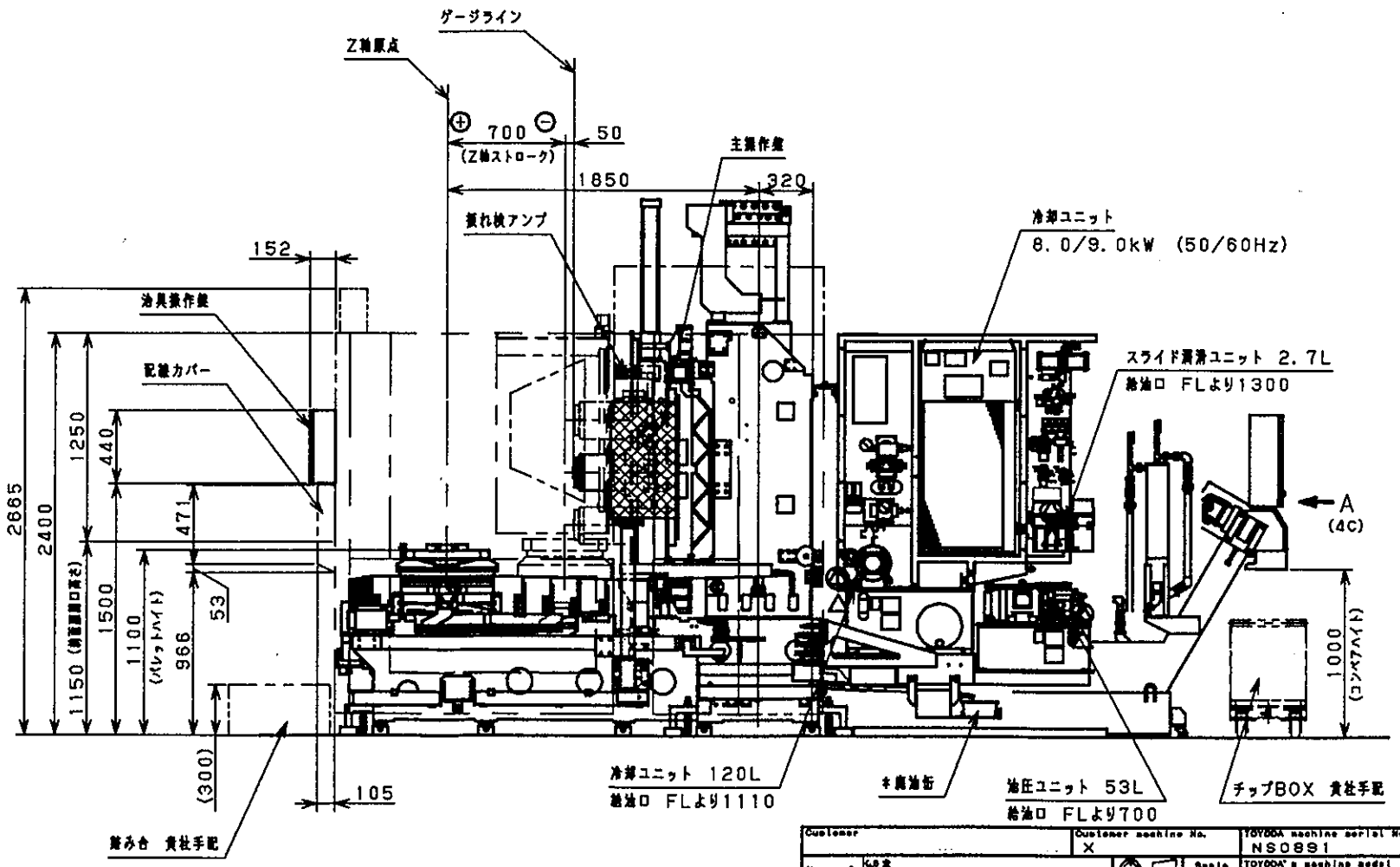

Customer		Customer machine No. X	TOYODA machine serial No. NS0891
Name of supplier		Projection	Scale 1:20
			TOYODA's machine model LineaM3
Type			Mass kg
5	主軸潤滑油装置 (4A-3, 4B-2)	1	
SYM. TOT	Description of revision	REV. Approved	Checked Designed Date/E.C.No.
Approved 西田	Checked 今西	Designed 今西	Drawn 伊藤 2004/09/14
Name	ゼンタイズ MACHINE LAYOUT		
TOYODA MACHINE WORKS, LTD.		Drawing No.	08-08910001-1

Outside this frame is only used by TOYODA

H 0 前枠 08-05860001-2

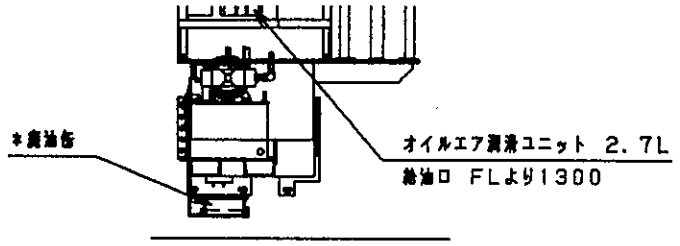

A矢視図
(1A)

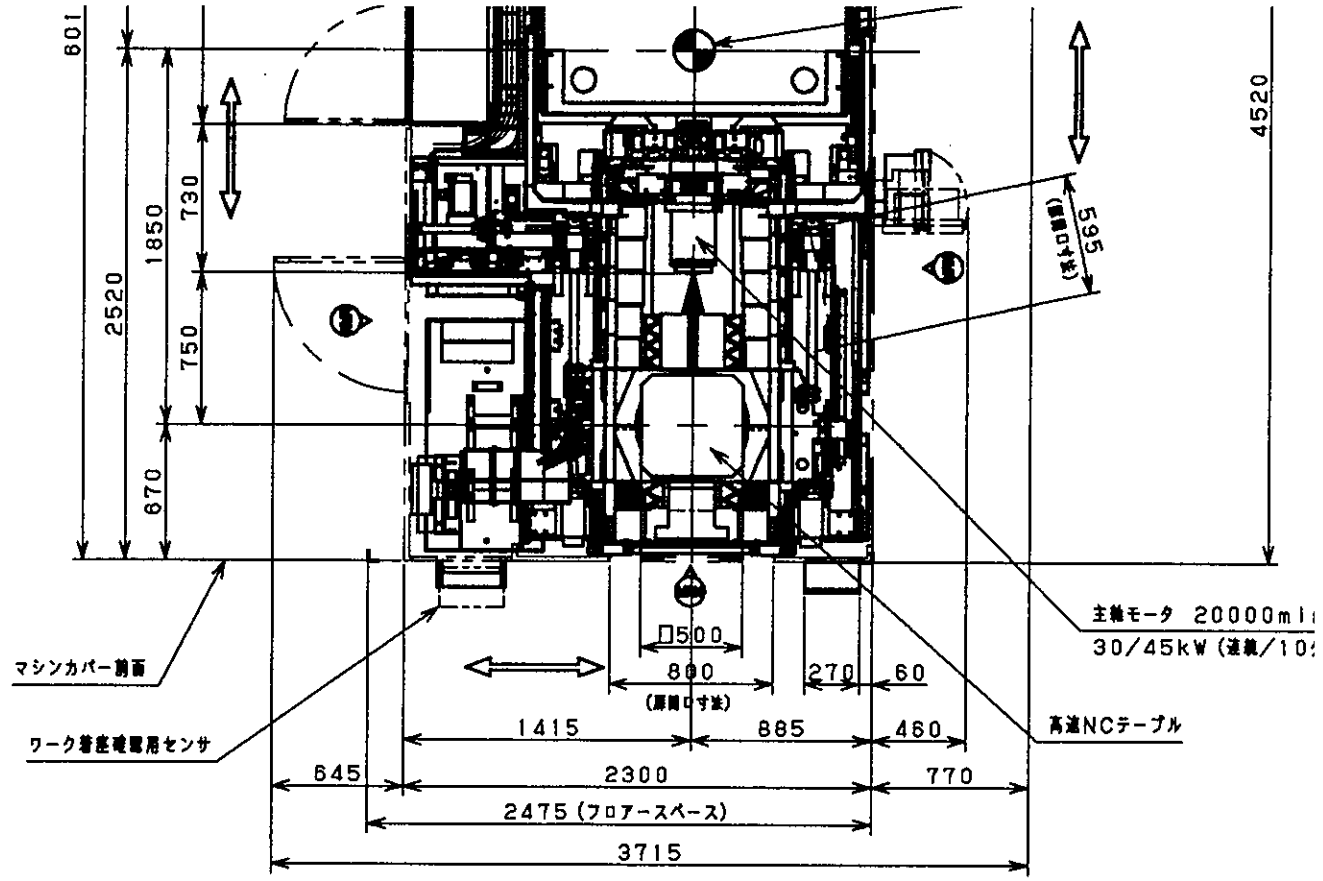

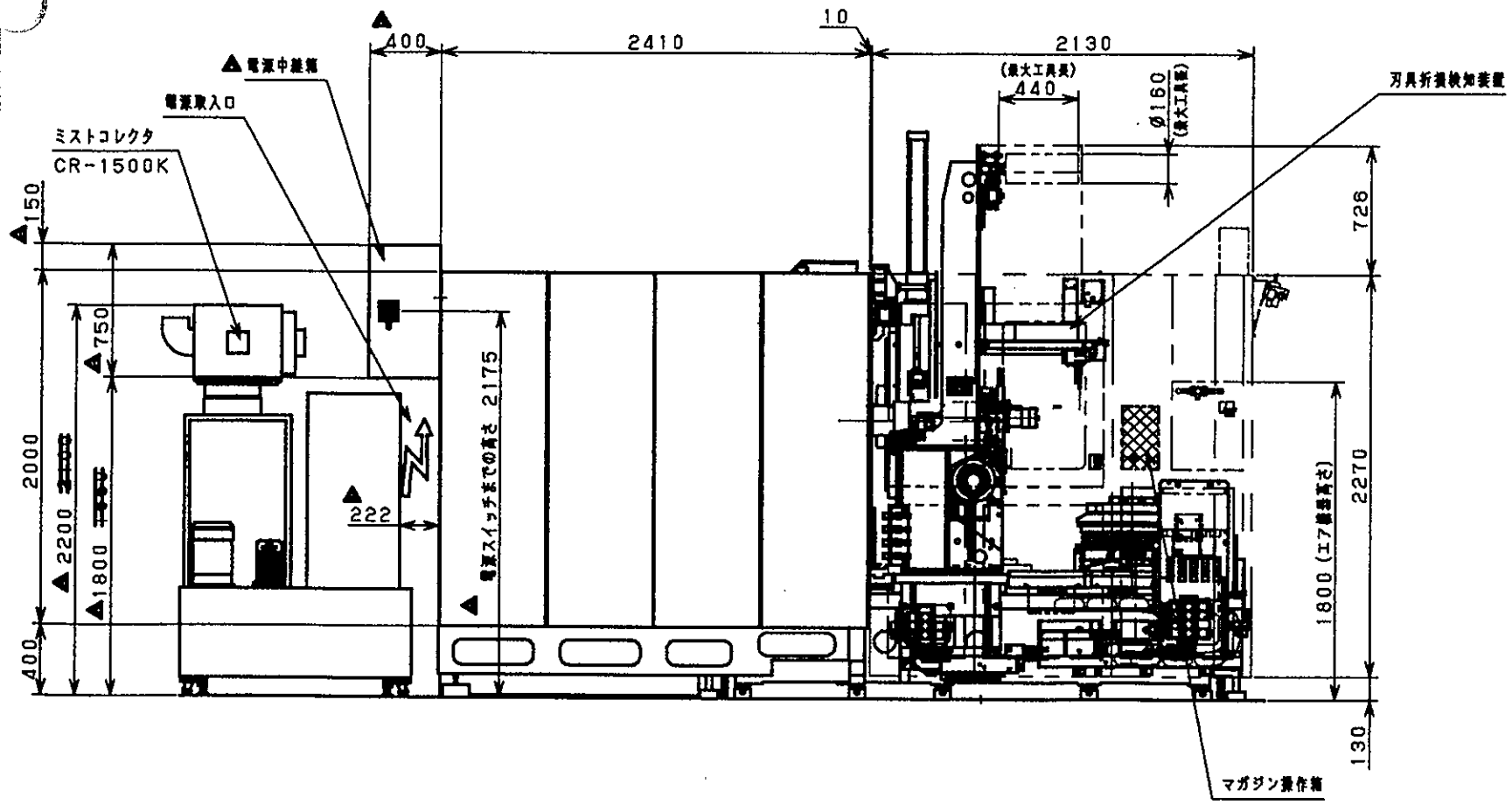

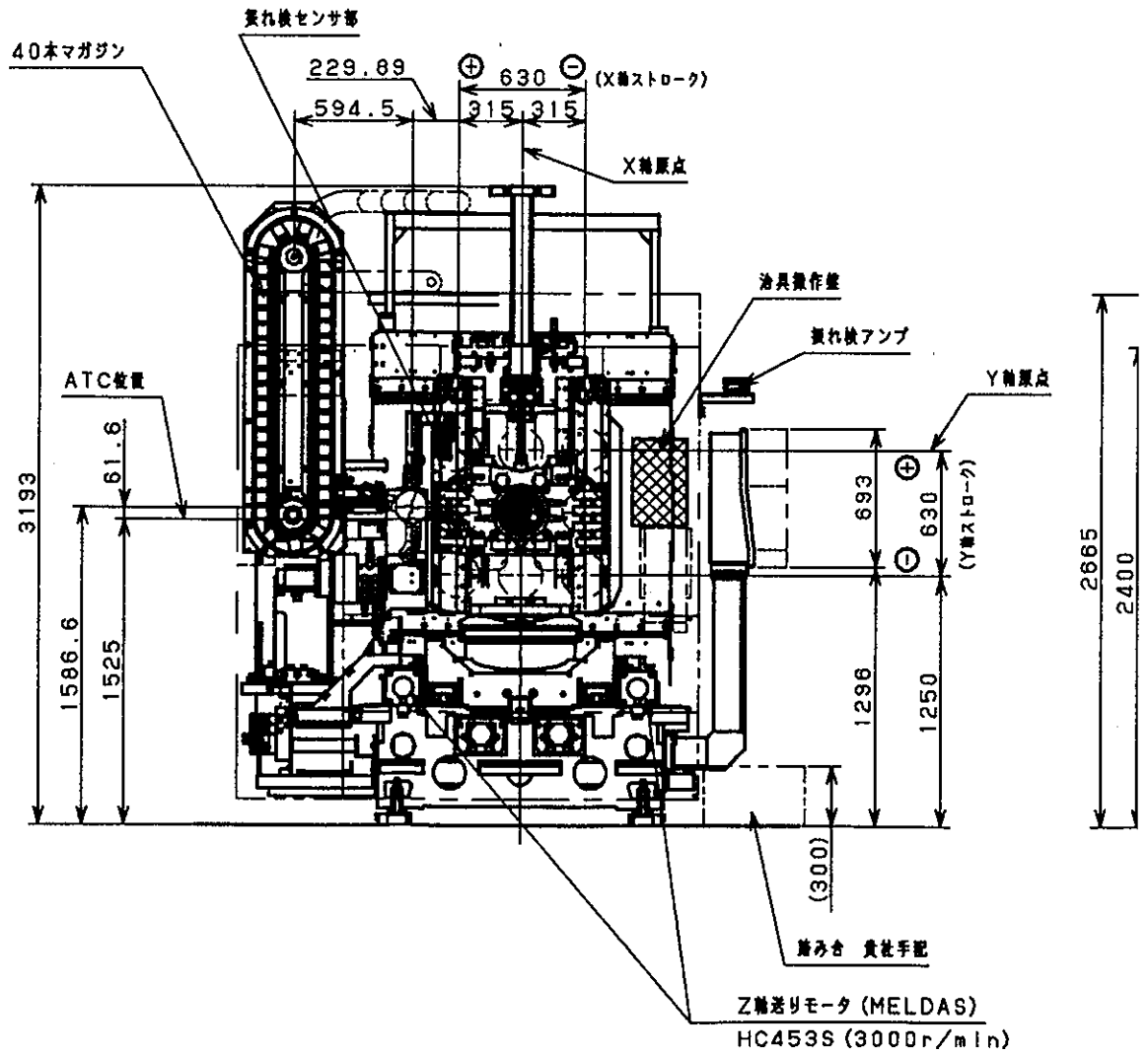

アスベスト、PCB社全C材料の使用を禁止する。
The use of asbestos and PCBs, or material containing these substances is prohibited.
豊田工機株式会社は、この図面及び図面に関係する技術情報に関する権利を所有しており、貴社の承認の有無を問わず、その全部又は一部を第三者に開示してはならない。
TOYODA MACHINE WORKS, LTD. has the property of this drawing and the design shown in it. Any part of this drawing and design shall not be disclosed to any third party without prior permission of TOYODA MACHINE WORKS, LTD.

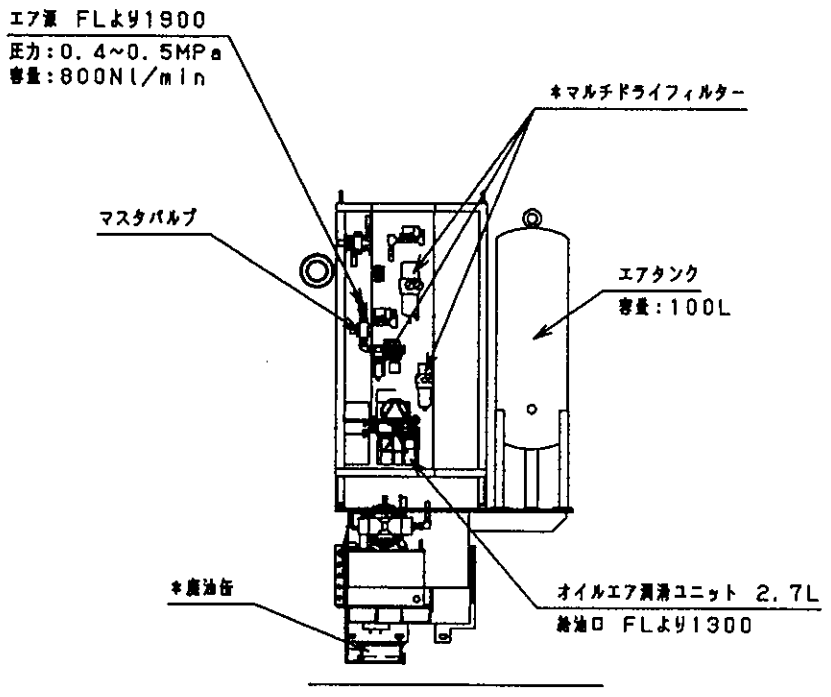
エア源 FLより1900
圧力：0.4～0.5MPa
容量：800Nl/min
マスタバルブ
＊マルチドライフィルター
エアタンク
容量：100L
＊廃油缶
オイルエア潤滑ユニット 2.7L
給油口 FLより1300

A矢視図
(1A)

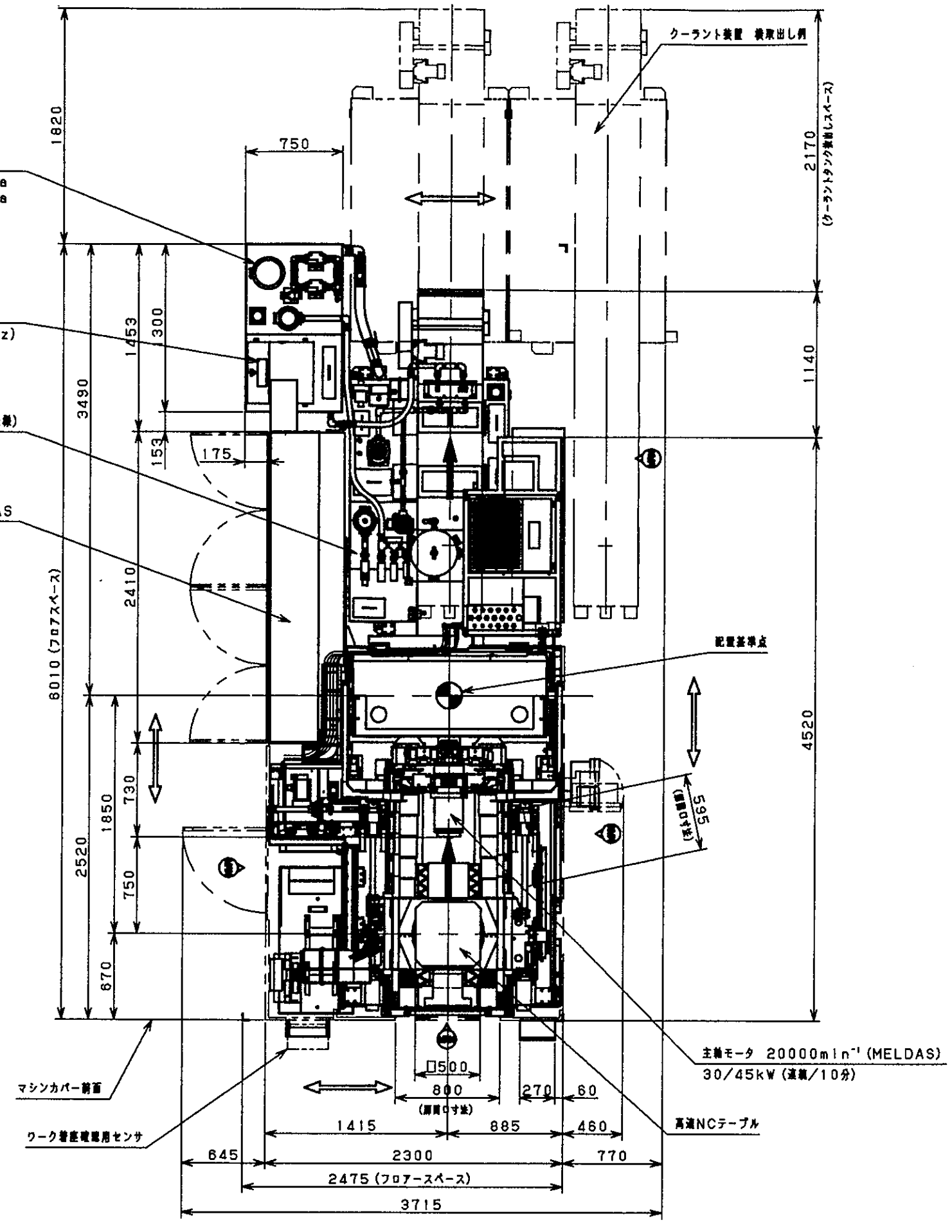
クーラント装置 横取出し例
クーラント冷却装置
60L/minX0.38MPa
20L/minX3.0 MPa
クーラント冷却
5.0/5.6kw (50/60Hz)
クーラント装置（スルークーラント仕様）
130L/minX0.42MPa
100L/minX0.12MPa
150L/minX0.13MPa
制御装置 MELDAS
配管基準点
主軸モータ 20000min⁻¹ (MELDAS)
30/45kW (連続/10分)
高速NCテーブル
マシンカバー前面
ワーク着座確認用センサ
(クーラントタンク装置レスペース)
(フロアスペース)
(扉開口寸法)
□500
1820
750
2170
1453
300
3490
1140
153
175
2410
8010
4520
1850
730
2520
750
670
595
800
270
60
1415
885
460
645
2300
770
2475 (フロアースペース)
3715

▲電源中継箱
400
2410
10
2130
(最大工具長)

40本マガジン
気れ検センサ部
229.89
630
(X軸ストローク)
594.5
315
315